ZAPRACOVÁNÍ PŘIPOMÍNEK 03/2017

OBJEDNATEL:

Statutární město Brno
Dominikánské nám. 1
601 67 Brno

KOORDINÁTOR:

Dopravní podnik města Brna a.s.
Hlinky 64/151
603 00 Brno

Sdružení "MP + MCO - TT z Osové ke Kampusu MU", člen sdružení:

MORAVIA CONSULT Olomouc a.s.
Legionářská 1058/8, 779 00 Olomouc
tel.: +420 585 570 444
www.moravia.cz

METROPROJEKT Praha a.s.
nám. I. P. Pavlova 2/1786
120 00 Praha 2
generální ředitel: Ing. David Krása
tel.: +420 296 154 105
www.metroprojekt.cz
info@metroprojekt.cz

Souprava číslo:

HIP: Podpis:
Ing. Petr Vyskočil
tel.: **296 154 153**

Stupeň: **DUR**

Název a účel díla:

PRODLOUŽENÍ TT Z OSOVÉ KE KAMPUSU MU V BOHUNICÍCH - 1. ETAPA

Zpracovatelský útvar:
S71 - elektro
tel.: **296 154 325**
Vedoucí útvaru: Podpis:
Ing. Jan Kahuda

Název části díla:

Elektro objekty DPMB
400 Elektro a sdělovací objekty
SO 401, SO 402 Trolejové vedení TRAM, TBUS

D.
D.5
D.5.1

Odpovědný projektant: Podpis:
Ing. Kateřina Švehlová
Vypracoval: Podpis:
Ing. Bronislav Gabryš, Ph.D.

Skart. znak: **V20/2037** Datum: **09/2016**

Počet formátů: **xA4** Měřítko: **-**

Název přílohy:

Základy stožárů

Změna: **-**

Číslo příl.: **106**

IČD: **15** **6733** **001** **04** **05** **01**

HRANOLOVÝ ZÁKLAD V ROVINNÉM TERÉNU

HRANOLOVÝ ZÁKLAD V ROVINNÉM TERÉNU S VYNECHANÝM OTVOREM PRO KABEL
VÝZTUŽ ZÁKLADU JE PROVEDENA Z OCELI Ø12mm

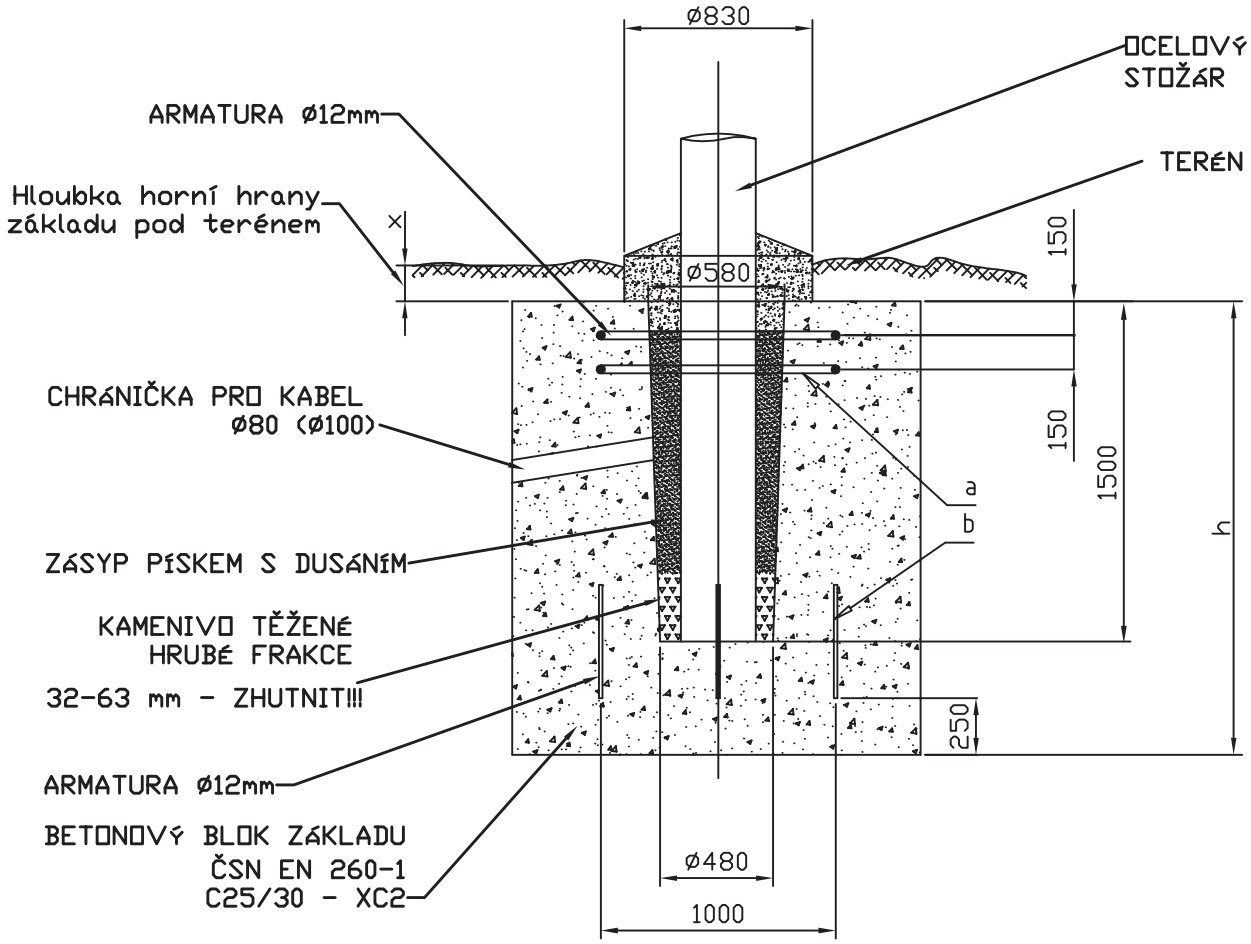

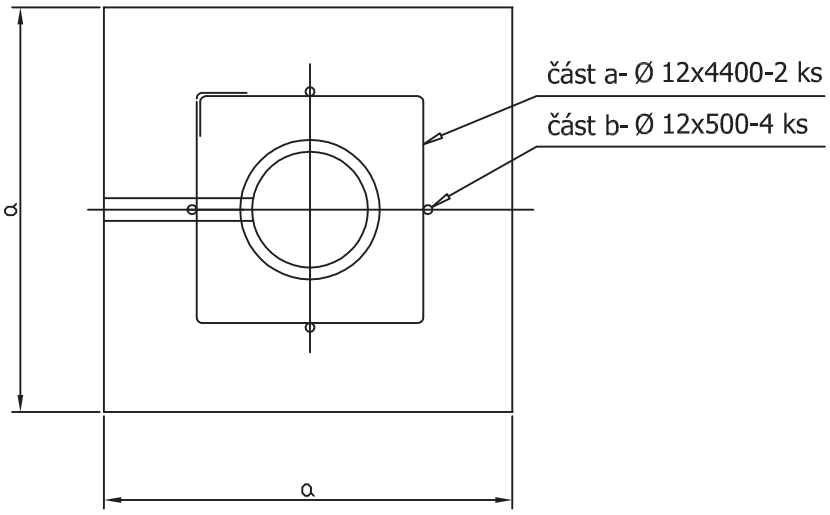

TRAKČNÍ STOŽÁR s přírubou
kotvení k beton.desce portálu

